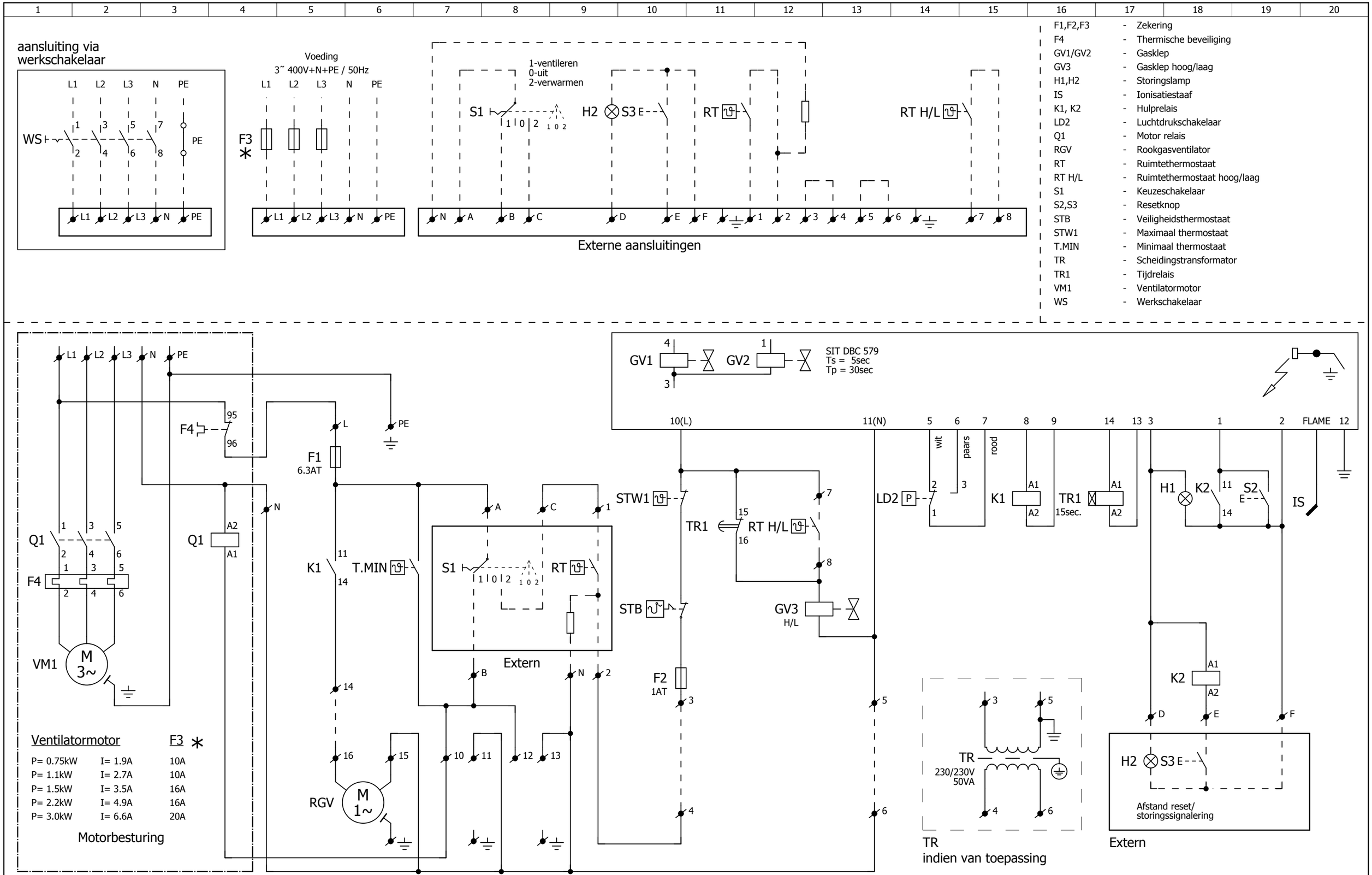

mark klimaattechniek	G(N)CE hoog/laag			Schema nummer	WLV-012022-NL		
		Get.	J.W.	Datum	18-1-2011	Groep	G(N)CE	Type	
		Gec.		Norm		Art.nr.		Versie	1.2

1