aansluiting via werkschakelaar

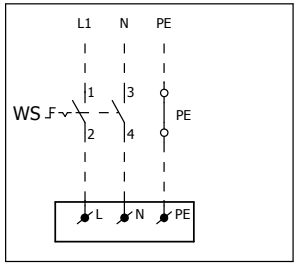

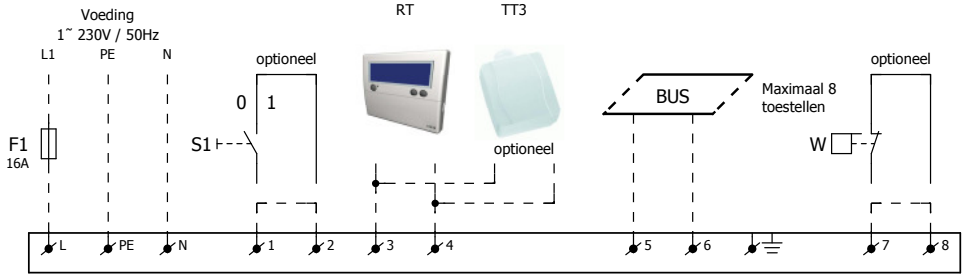

Externe aansluitingen

F1,F2	-	Zekering
GV1,GV2	-	Gasklep
H1	-	Storingslamp
IS	-	Ionisatiestaaf
PF	-	Drukverschil schakelaar filter (indien van toepassing)
VLV	-	Verbrandingslucht ventilator
RT	-	Ruimtethermostaat digitaal
S1	-	Aan/uit schakelaar (optioneel)
S2	-	Resetknop
TT1	-	Temperatuurvoeler directe omgeving toestel
TT2	-	Systeem / maximaal temperatuursensor
TT3	-	Ruimtetemperatuurvoeler digitaal (optioneel)
VM1	-	Ventilatormotor 1
VM2	-	Ventilatormotor 2 (GS+80, GS+100)
W	-	Condenswatersensor (optioneel)
WS	-	Werkschakelaar

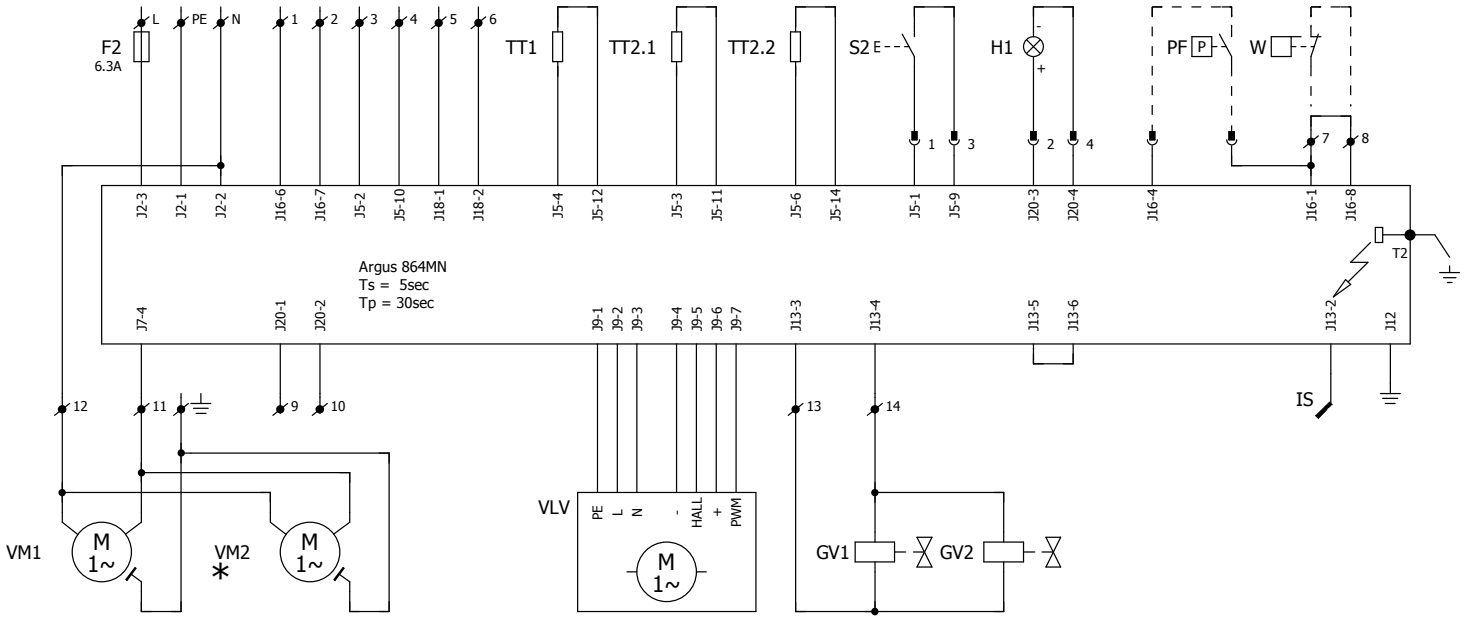

* Voor toestellen met 2 motoren
(GS+80, GS+100)

mark klimaattechniek	GS+ 15-100	Electrisch schema			Schema nummer	WLV-012200-NL	
		Get.	J.W.	Datum	24-7-2017	Groep	WLV	Type	GS+
		Gec.	TvD	Norm		Art.nr.		Versie	1.0

1